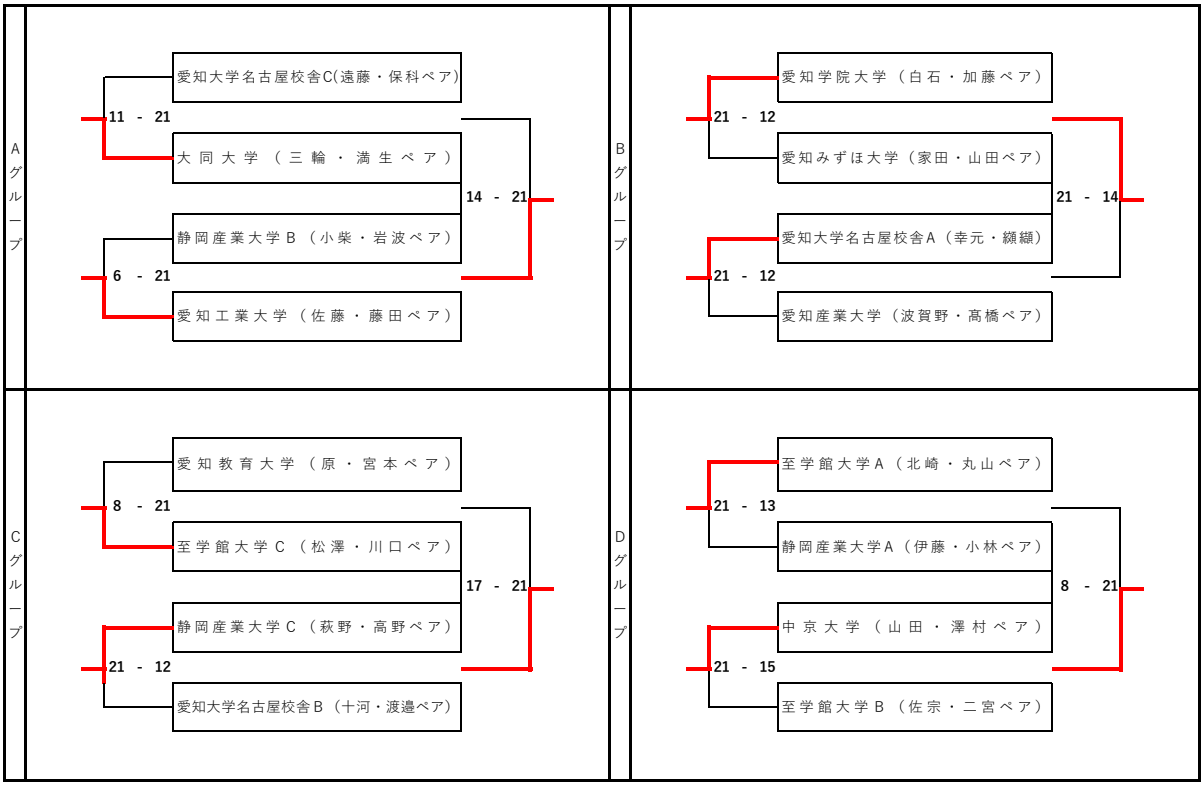2023年度　東海大学ビーチバレーボール男女選手権大会
兼　アクティオ杯　ビーチバレーボール・ジャパン・カレッジ2023
第35回全日本ビーチバレーボール大学男女選手権大会　東海予選